マレーシアBtoB美容業界向けに特化した展示会

Cosmobeaute Malaysia 2023
～出展案内～

東南アジアで唯一の美容業界専門家向けプラットフォーム

出展者募集中 !!

海外展示会
出展サポート

マレーシアだけではなく、シンガポールバイヤーも多数来場あり！

350

世界15カ国から
350の出展者と
トップブランドが集結

5,000

の総展示面積
（5,000 SQM）

10,000

25カ国以上から
集まった国内外
10,000人の来場者

Cosmobeaute Malaysia 2023の概要

- 公式HP：
  https://www.cosmobeauteasia.com/malaysia/

- 開催場所：
  Kuala Lumpur Convention Centre (KLCC) Malaysia

- 開催期間：
  2023年9月27日（水）～9月30日（土）| 10AM - 6AM

- 主催：
  Informa Markets

「Cosmobeaute（コスモボーテ）」について

Cosmobeautéはマレーシアで2005年からスタートした東南アジア地域で注目を集める見本市。

後に市場規模を拡大し、2006にはインドネシア、2008年にはベトナムでも開催した。

エステ・ヘア・ネイルサロン、スパ業界に身を置くプロフェッショナルに向けた情報発信では高く評価されている。

参加国40カ国 (2022年データ)

世界とあなたをつなぐ：

出展・来場国・地域トップ15

出展メリット①

アジア・パシフィック市場

美容製品の需要増加に伴い、アジア太平洋地域は美容・パーソナルケアの最大地域の1つとなっている。

マレーシア市場

Statistaによると、マレーシアのビューティ＆パーソナルケア市場の売上は、2022年にUS$2.68 BNに達し、市場は毎年4.07%の成長が見込まれている。ビューティ＆パーソナルケア市場では、総売上高の88%がオフライン販売によって生み出されるため、展示会は理想的な出会いの場となる。

出展者メリット②

関連業界団体

国内外の優秀な意思決定者と直接会って、新しいビジネスコラボレーションを確立する。

視野を広げる

ブランド認知度やエンゲージメントを最大化するために、ターゲットを絞ったマーケティングキャンペーンを実施し、グローバルマーケットへのリーチを拡大する。

ビジネス機会の創出

ビジネスマッチングプログラムを通じて、売上を伸ばし、リードを創出する。

カントリーパビリオン

ビューティー市場のパイオニア国から、オンリーワンのイノベーションを発信する。

知識共有

ASEANの業界団体から強力なサポートを受けながら、貴重な業界インサイトを獲得し、最新のビジネス戦略を発見することができる。

良い立地

マレーシア、東南アジア市場への参入のゲートウェイとなる。

展示会分野

アカデミー

エステティック

プロフェッショナル
ビューティー

コスメティック
刺繍

ヘア

ハラル
ビューティー

ネイル

OEM/ ODM

スパ＆ウェルネス

美容健康食品

展示イメージ

展示会ブース
レイアウト

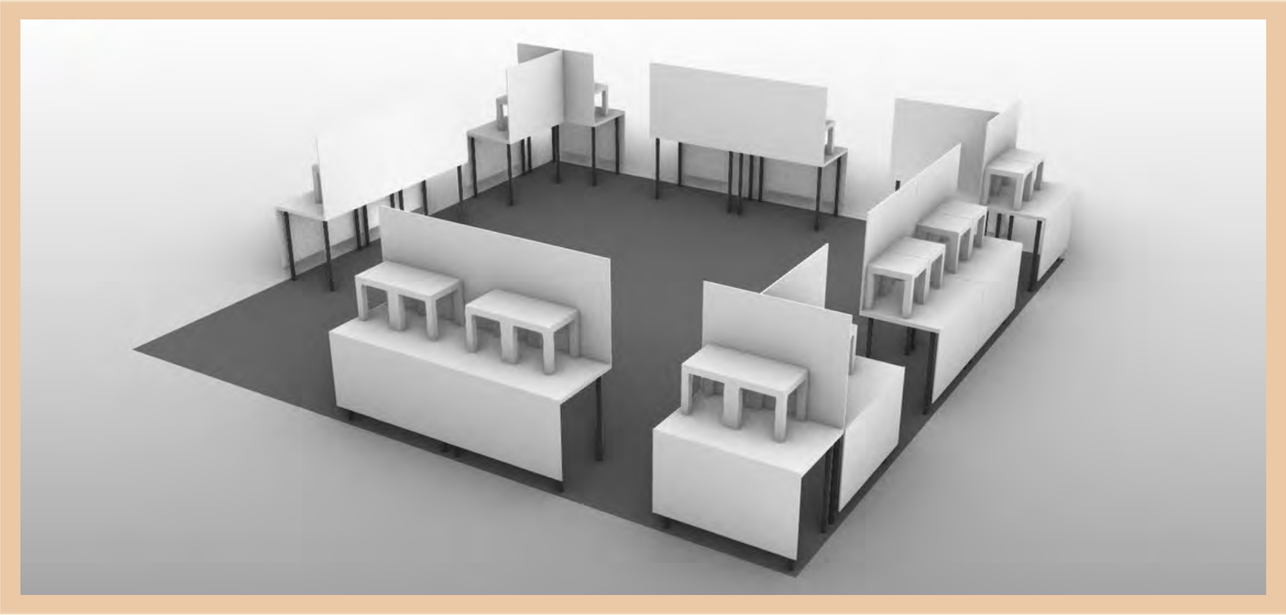

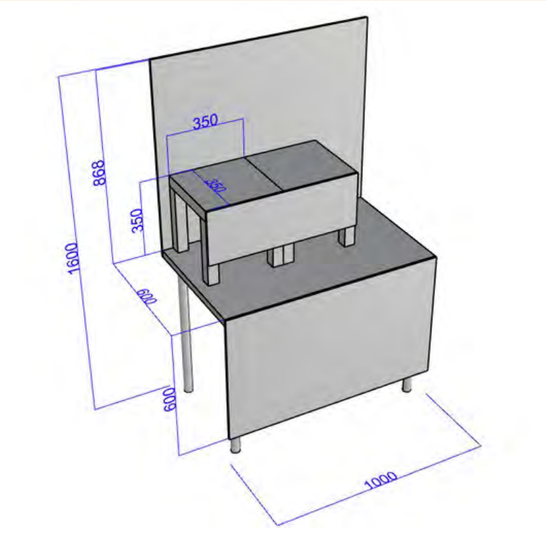

TYPE - A

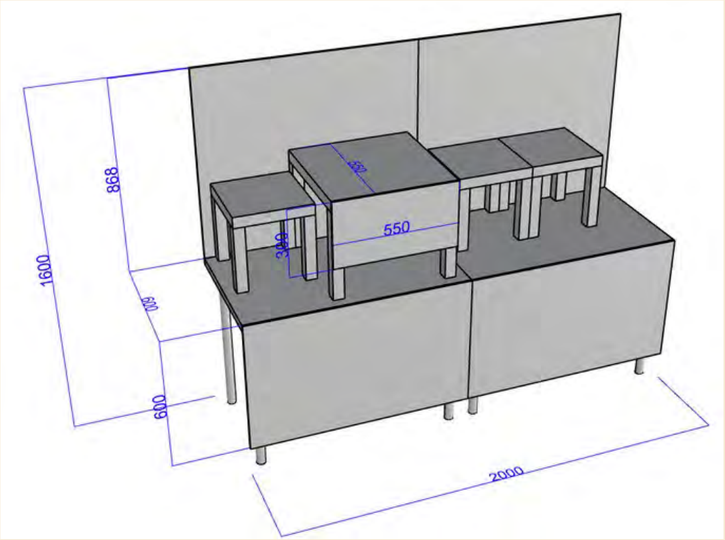

TYPE - AB

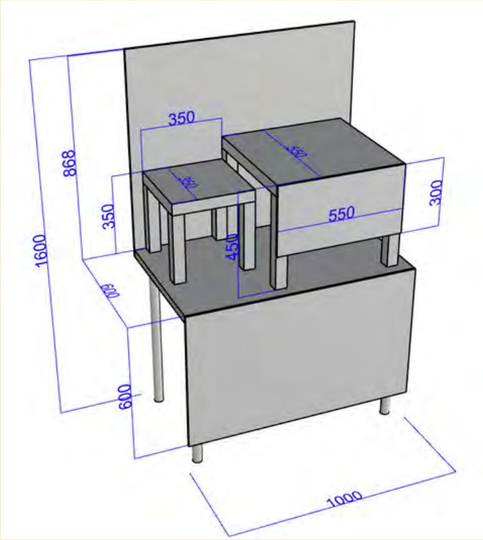

TYPE - B

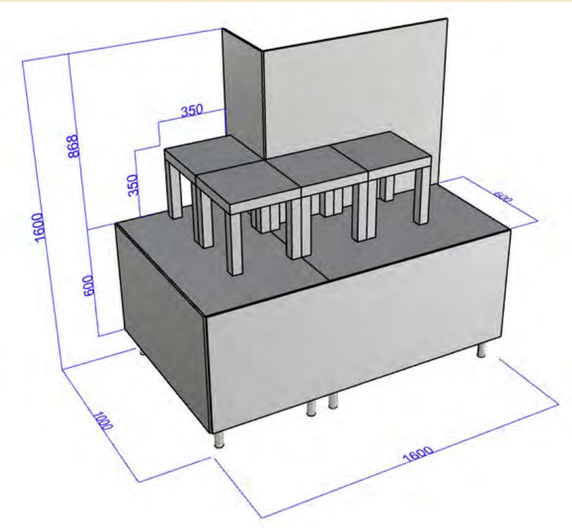

TYPE - C

TYPE - A

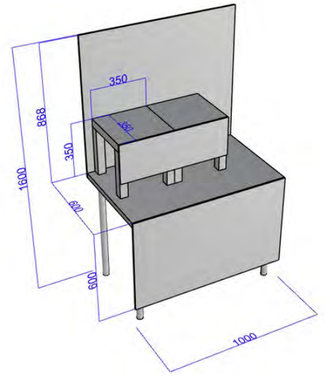

￥450,000

TYPE - AB

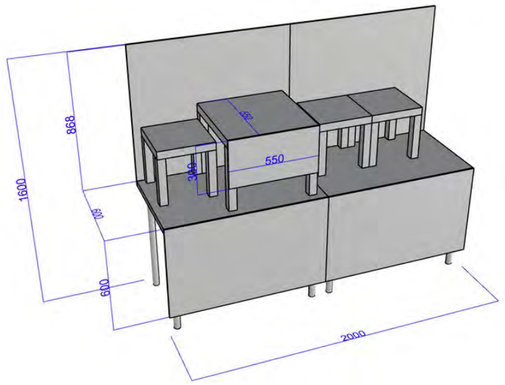

￥650,000

TYPE - B

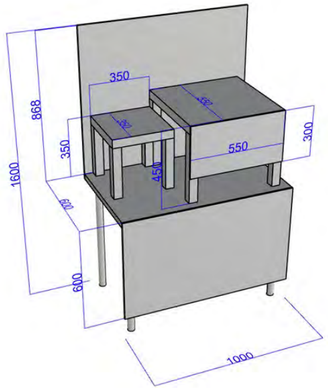

￥450,000

TYPE - C

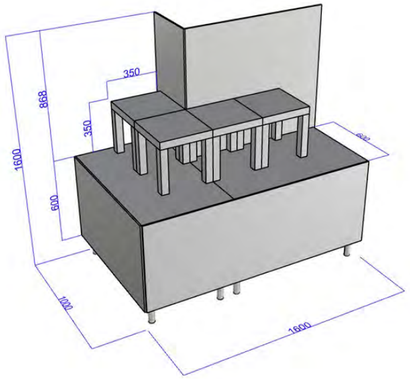

￥650,000

オールインワン展示会出品プラン

※ブース価格に込まれている費用

【展示会】

- 営業代行（プロモーター）４日間
- A4チラシレットデザイン翻訳
- A4チラシ300枚　両面カラー印刷
- ポスターパネルデザイン
- パネル装飾費用
- 商品輸送費込
  （※商品が残った場合は委託販売可能）
- 什器費用（ABC規格のみ）

【展示会後のアクション】

- 名刺交換後、商品案内メール
- 既存取引先バイヤーへの商品直接交渉

展示会まるごとサポート！商品を日本国内の指定倉庫に持ち込むだけで出展可能！